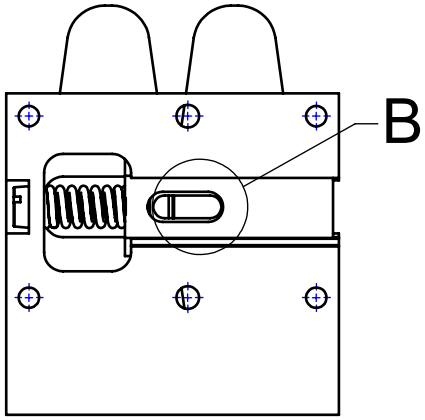

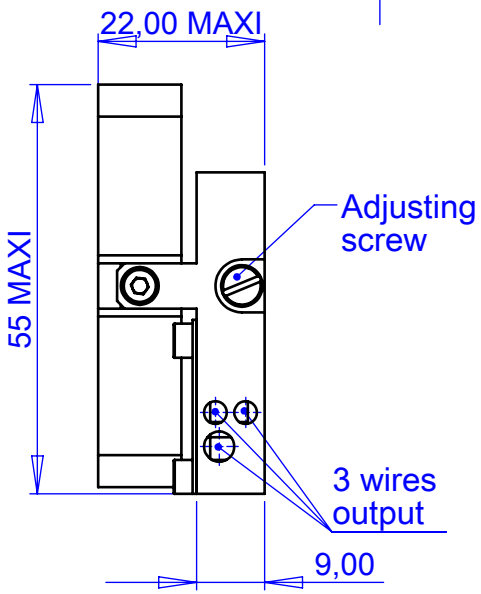

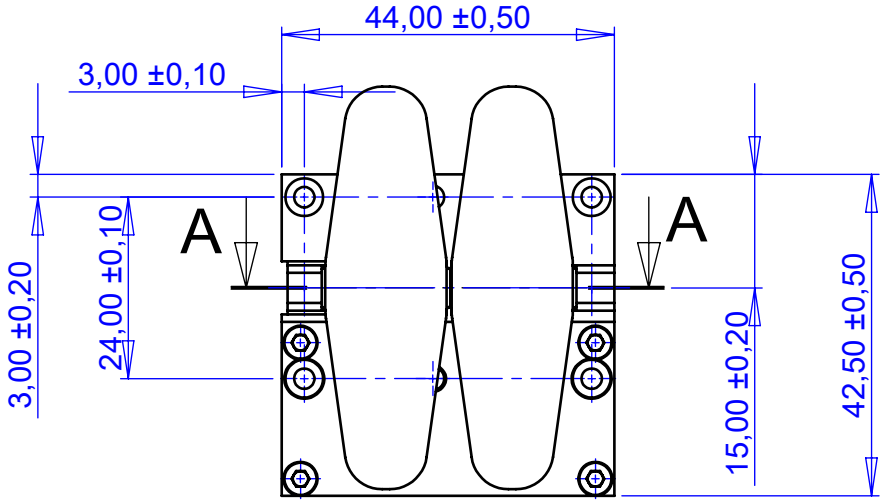

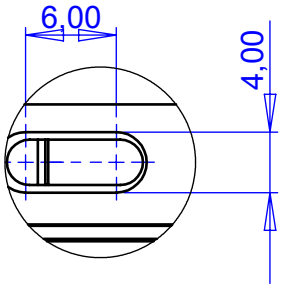

DÉTAIL B
ECHELLE 2 : 1

COUPE A-A

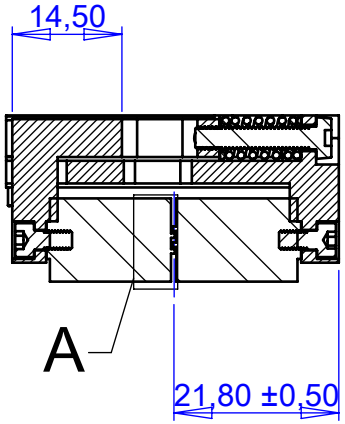

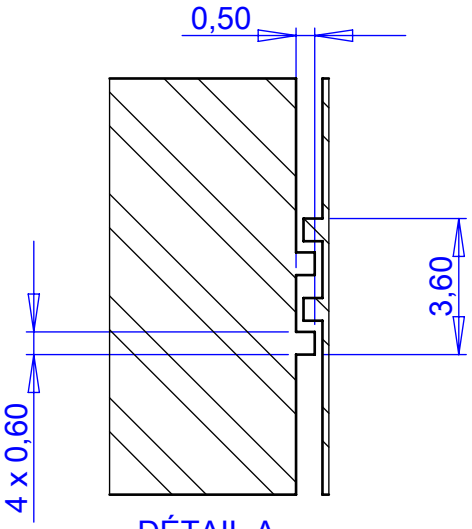

DÉTAIL A
ECHELLE 5 : 1

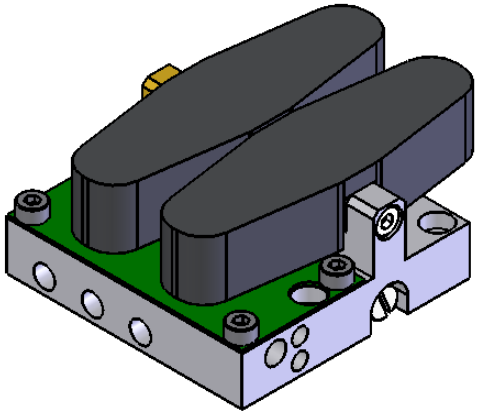

Matiere / Material Traitement / Treatment Finition / Finish		Titre Assy FPS200M 01 Title	
Tolerances generales / General Tolerances Longueur / Length ±0.10 mm Angles ±0.5°		CEDRAT TECHNOLOGIES	**CONFIDENTIEL INDUSTRIE** Ce document est la propriété de CEDRAT TECHNOLOGIES. Ne peut être communiqué sans autorisation écrite.
Dessine par / Drawn by fbourgain	Date 14/10/2014		Format A4 Echelle/Scale 1:1
Masse 170.61 g		Reference / Revision 008656 / A.02	Page 1/1